VÝKRES VÝYTUŽE - ŠACHTA Č. 3

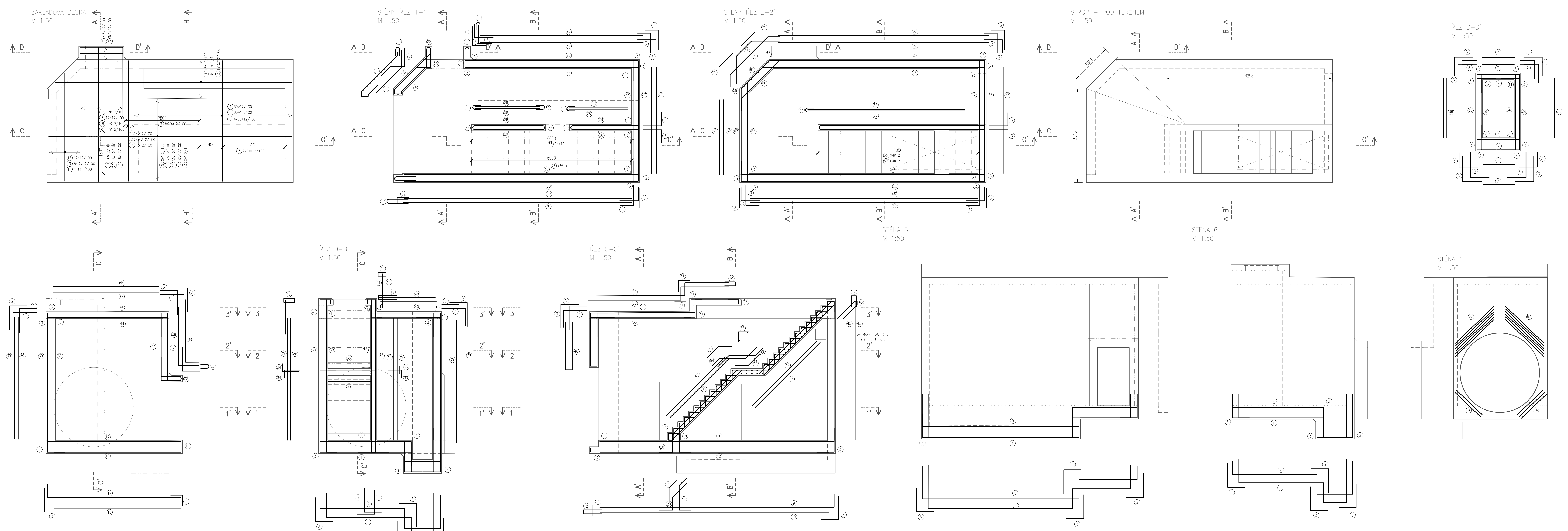

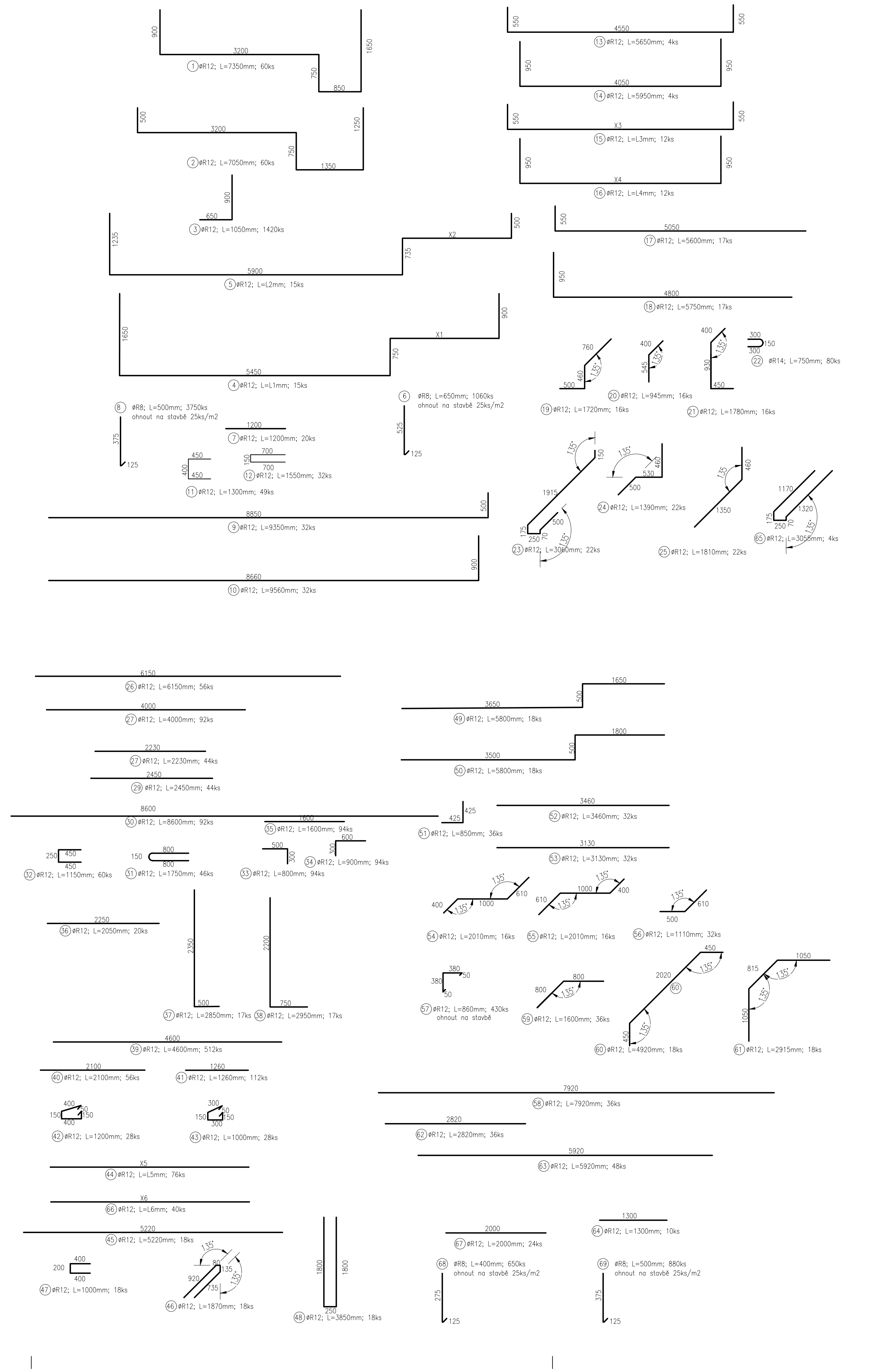

C30/37 XC2, XD3, XF4, XA1
Beton musí splňovat požadavky ČSN EN 206+ČSN P 73 2404
C30/37-XC2,XD3,XF4,XA1(CZ,F.1)-Cl 0,4-Dmax 16-S5
Modul pružnosti 32.837 GPa podle ČSN ISO 6784
Životnost S4 50let
Navrženo dle ČSN EN 1992-1-1:2011
Nárůst pevnosti betonu střední
Dlower určí technolog
Krytí vnitřní Cnom 50 mm
Krytí vnější Cnom 50 mm
Maximální průsak 20 mm podle ČSN EN 12390-8

OCEL B 500B

UVADENE DELKY JSOU VZTAZENY K VNEJSIMU LICI PRUTU.
POLOMERY OBLOUKU JSOU POLOMERY OHYBACICH TRNU,
NEZNACENE POLOMERY JSOU 1/2 ørn,min (TAB. 8.1).
NEZNACENE UHLY JSOU 45°, 90° resp 180°.
ROVNE VLOZKY JSOU VE VYKAZU OZNACENE '*'.
CELKOVE DELKY VLOZEK JSOU STRIZNE DELKY.

TABULKA Č. 1

č.	typ	ø [mm]	rozměr X1 [mm]	rozměr [mm]	počet [ks]	Délka celkem
4	R	12	2670	11420	1	11.42
4	R	12	2570	11320	1	11.32
4	R	12	2470	11220	1	11.22
4	R	12	2370	11120	1	11.12
4	R	12	2270	11020	1	11.02
4	R	12	2170	10920	1	10.92
4	R	12	2070	10820	1	10.82
4	R	12	1970	10720	1	10.72
4	R	12	1870	10620	1	10.62
4	R	12	1770	10520	1	10.52
délka celkem					[m]	109.7

TABULKA Č. 2

č.	typ	ø [mm]	rozměr X2 [mm]	rozměr [mm]	počet [ks]	Délka celkem
5	R	12	2220	10590	1	10.59
5	R	12	2120	10490	1	10.49
5	R	12	2020	10390	1	10.39
5	R	12	1920	10290	1	10.29
5	R	12	1820	10190	1	10.19
5	R	12	1720	10090	1	10.09
5	R	12	1620	9990	1	9.99
5	R	12	1520	9890	1	9.89
5	R	12	1420	9790	1	9.79
5	R	12	1320	9690	1	9.69
délka celkem					[m]	101.4

TABULKA Č. 3

č.	typ	ø [mm]	rozměr X3 [mm]	rozměr [mm]	počet [ks]	Délka celkem
15	R	12	4550	5650	1	5.65
15	R	12	4477	5577	1	4.48
15	R	12	4377	5477	1	4.38
15	R	12	4277	5377	1	4.28
15	R	12	4177	5277	1	4.18
15	R	12	4077	5177	1	4.08
15	R	12	3977	5077	1	3.98
15	R	12	3877	4977	1	3.88
15	R	12	3777	4877	1	3.78
15	R	12	3677	4777	1	3.68
15	R	12	3577	4677	1	3.58
15	R	12	3477	4577	1	3.48
délka celkem					[m]	49.4

TABULKA Č. 4

č.	typ	ø [mm]	rozměr X4 [mm]	rozměr [mm]	počet [ks]	Délka celkem
16	R	14	4050	5950	1	5.95
16	R	14	3977	5877	1	3.98
16	R	14	3877	5777	1	3.88
16	R	14	3777	5677	1	3.78
16	R	15	3677	5577	1	3.68
16	R	16	3577	5477	1	3.58
16	R	17	3477	5377	1	3.48
16	R	18	3377	5277	1	3.38
16	R	19	3277	5177	1	3.28
16	R	20	3177	5077	1	3.18
16	R	21	3077	4977	1	3.08
16	R	22	2977	4877	1	2.98
délka celkem					[m]	44.2

TABULKA Č. 5

č.	typ	ø [mm]	rozměr X4 [mm]	rozměr [mm]	počet [ks]	Délka celkem
44	R	14	3950	3950	52	205.40
44	R	14	3900	3900	2	7.80
44	R	14	5277	3800	2	10.55
44	R	14	5177	3700	2	10.35
44	R	15	5077	3600	2	10.15
44	R	16	4977	3500	2	9.95
44	R	17	4877	3400	2	9.75
44	R	18	4777	3300	2	9.55
44	R	19	4677	3200	2	9.35
44	R	20	4577	3100	8	36.62
délka celkem					[m]	319.5

TABULKA Č. 6

č.	typ	ø [mm]	rozměr X6 [mm]	rozměr [mm]	počet [ks]	Délka celkem
66	R	14	8650	8650	20	173.00
66	R	14	8600	8600	2	17.20
66	R	14	8500	8500	2	17.00
66	R	14	8400	8400	2	16.80
66	R	15	8300	8300	2	16.60
66	R	16	8200	8200	2	16.40
66	R	17	8100	8100	2	16.20
66	R	18	8000	8000	2	16.00
66	R	19	7900	7900	2	15.80
66	R	20	7800	7800	2	15.60
66	R	21	7750	7750	4	31.00
délka celkem					[m]	351.6

SCHEMATICKÉ ZOBRAZENÍ ROZMÍSTĚNÍ SMYKOVÉ VÝZTUŽE

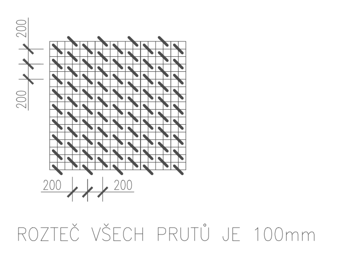

ROZTEČ VŠECH PRUTŮ JE 100mm

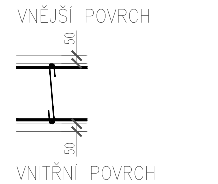

VÝKAZ VÝZTUŽE

č.	typ	ø [mm]	rozměr [mm]	počet [ks]	Délka celkem R8 [m]	R12 [m]	R14 [m]	
1	R	12	7350	60		441.0		
2	R	12	7050	60		423.0		
3	R	12	1050	1420		1491.0		
4	R	12	tabulka č. 1			109.7		
5	R	12	tabulka č. 2			101.4		
6	R	8	650	1060	689.0			
7	R	12	1200	20		24.0		
8	R	8	500	3750	1875.0			
9	R	12	9350	32		299.2		
10	R	12	9560	32		305.9		
11	R	12	1300	49		63.7		
12	R	12	1550	32		49.6		
13	R	12	5650	4		22.6		
14	R	12	5950	4		23.8		
15	R	12	tabulka č. 3			49.4		
16	R	12	tabulka č. 4			44.2		
17	R	12	5600	17		95.2		
18	R	12	5750	17		97.8		
19	R	12	1720	16		27.5		
20	R	12	945	16		15.1		
21	R	12	1780	16		28.5		
22	R	12	750	80		60.0		
23	R	12	3060	22		67.3		
24	R	12	1390	22		30.6		
25	R	12	1810	22		39.8		
26	R	12	6150	56		344.4		
27	R	12	4000	92		368.0		
28	R	12	2230	44		98.1		
29	R	12	2450	44		107.8		
30	R	12	8600	92		791.2		
31	R	12	1750	46		80.5		
32	R	12	1150	60		69.0		
33	R	12	800	94		75.2		
34	R	12	900	94		84.6		
35	R	12	1600	94		150.4		
36	R	12	2250	20		45.0		
37	R	12	2850	17		48.5		
38	R	12	2950	17		50.2		
39	R	12	4600	512		2355.2		
40	R	12	2100	56		117.6		
41	R	12	1260	112		141.1		
42	R	12	1200	28		33.6		
43	R	12	1000	28		28.0		
44	R	12	tabulka č. 5			319.5		
45	R	12	5220	18		94.0		
46	R	12	1870	18		33.7		
47	R	12	1000	18		18.0		
48	R	12	3850	18		69.3		
49	R	12	5800	18		104.4		
50	R	12	5800	18		104.4		
51	R	12	850	36		30.6		
52	R	12	3460	32		110.7		
53	R	12	3130	32		100.2		
54	R	12	2010	16		32.2		
55	R	12	2010	16		32.2		
56	R	12	1110	32		35.5		
57	R	12	860	430		369.8		
58	R	12	7920	36		285.1		
59	R	12	1600	36		57.6		
60	R	12	4920	18		88.6		
61	R	12	2915	18		52.5		
62	R	12	2820	36		101.5		
63	R	12	5920	48		284.2		
64	R	12	1300	10		13.0		
65	R	12	3055	4		12.2		
66	R	12	tabulka č. 6			351.6		
67	R	12	2000	24		48.0		
68	R	8	400	650	260.0			
69	R	8	500	880	440.0			
délka celkem				[m]	3264.0	11647.2	0.0	0.0
jednotková hmotnost				[kg/m]	0.395	0.889	1.209	2.986
hmotnost oceli				[kg]	1289.3	10354.4	0.0	0.0
celkem kg oceli + 10% rezerva					12 808			

Souřadnicový systém: S-JTSK
Výškový systém: Bpv

Přehled verzí přílohy

Číslo	Datum	Popis změny	Jméno	Podpis
02	30.11.2019	DUSP a PDPS se zapracovanými připomínkami	Ing. Martin Verner	

Zadavatel: **Správa železniční dopravní cesty, státní organizace**
Dlážděná 1003/7, Praha 1 - Nové Město 110 00
SŽDC s.o., Stavební správa západ
Sokolovská 278/1955, Praha 9 190 00

Zhotovitel: **PROJEKT servis spol. s r.o.**
U Elektry 830/2b, Praha 9 - Hloubětín 198 00
IČ: 49823141
tel.: 281 090 860
www.projekt-servis.cz firma@projekt-servis.cz

Hlavní inženýr projektu: Ing. Bc. Martin Verner
Zástupce hlavního inženýra projektu: Ing. Michaela Kopálová

Zpracovatel části: **PROJEKT servis spol. s r.o.**
U Elektry 830/2b, Praha 9 - Hloubětín 198 00
IČ: 49823141
tel.: 281 090 860
www.projekt-servis.cz firma@projekt-servis.cz

Vypracoval: Ing. Bc. Martin Verner
Kontroloval: Ing. Marie Jančičková
Odpovědný projektant: Ing. Bc. Martin Verner

KRAJ: Středočeský OKRES: Kolín OÚ: Kolín

Název akce:
Zajištění bezbariérového přístupu na nástupiště v ŽST Kolín

Část: D.2.1.9 KABELOVODY, KOLEKTORY
SO 10-40-01 Kabelovod v ev. km 347,765

Číslo zakázky: **ZAK-2018-47**
Stupeň: DUSP a PDPS
Datum: 11/2019
Měřítko: 1:50
Formát: 20xA4

Příloha:
VÝKRES VÝYTUŽE - ŠACHTA Č. 3

Verze: 02 Část: D.2.1.9.1 Č. přílohy: 6.5 - 6.6

Dokument lze užívat pouze ve smyslu příslušné smlouvy o dílo. Žádná jeho část nemůže být dle zákona Č. 121/2000 Sb. kopírována nebo jiným způsobem rozšiřována bez souhlasu PROJEKT servis spol. s r.o.